INTELLIGENTE ANTRIEBE & STEUERUNGEN FÜR ROLLLÄDEN UND MARKISEN

MONTAGE- & BEDIENUNGSANLEITUNG

Anweisungen und Hinweise für die Installation und Bedienung

Mini-Funk-Empfänger MFE

Achtung:
Für die Sicherheit von Personen ist es wichtig, sich an diese Anweisungen zu halten.
Die vorliegende Anleitung für zukünftiges Nachschlagen aufbewahren.

www.3t-components.de | WEEE-Reg.-Nr.: DE 77028333

3T-COMPONENTS GmbH & Co. KG

INHALTSVERZEICHNIS

3T-COMPONENTS GmbH & Co. KG

Mini-Funk-Empfänger MFE

Sicherheitshinweise Seite 3

Funktionsübersicht
Funktion & Reichweite Seite 4
Technische Daten Seite 4

Installation Seite 5

Anschlussplan Seite 5

Programmierung
Einlernen des Handsenders auf MFE Mini-Funk-Empfänger Seite 6
Drehrichtung des Motors ändern Seite 6
Einlernen eines weiteren Handsenders Seite 6
Handsender löschen Seite 7
Wechseln des Betriebsmodus Rollladen und Jalousie Seite 7

Fehlerbehebung
Was tun wenn ... Seite 7

EU Konformitätserklärung Seite 8

Hotline
0671 887 673-40

KONTAKT

3T-Components GmbH & Co. KG
Grete-Schickedanz-Straße 5
55545 Bad Kreuznach

Email: info@3t-components.de
Tel: +49 (0)671 887 673-0
Fax: +49 (0)671 887 673-99

Öffnungszeiten:
Montag – Freitag
8.00 – 16.30 Uhr

Erfahren Sie mehr über uns:

www.3t-components.de

© Copyright – Urheberrechtshinweis
Alle Inhalte dieser Anleitung, insbesondere Texte, Fotografien und Grafiken, sind urheberrechtlich geschützt. Das Urheberrecht liegt, soweit nicht ausdrücklich anders gekennzeichnet, bei der 3T-Components GmbH & Co. KG. Bitte fragen Sie uns, falls Sie die Inhalte dieses Dokuments verwenden möchten.

SICHERHEITSHINWEISE

Vor Inbetriebnahme bitte diese wichtigen Sicherheitshinweise lesen!
Eine falsche Montage kann folgenschwere Personen- und Sachschäden verursachen.
Der Garantieanspruch erlischt bei Nichtbeachtung dieser Benutzerinformation mit allen enthaltenen Hinweisen und Bestimmungen.
Bei Nichtbeachtung dieser Anleitung haftet der Hersteller oder Anbieter nicht für entstandene Personen- und Sachschäden.

Dieses Symbol zeigt Gefahr durch elektrische Energie an. Bei Nichtbeachtung des zugehörigen Hinweises kann Gefahr für Personen und Gegenstände entstehen!

ALLGEMEINE SICHERHEITSHINWEISE

- Lebensgefahr durch Stromschlag bei Arbeiten an elektrischen Anlagen.
- Der elektrische Anschluss, die Installation und die Inbetriebnahme des Empfängers darf nur von qualifiziertem Fachpersonal durchgeführt werden.
- Montage und Anschluss des Empfängers darf nur im spannungsfreien Zustand erfolgen.
- Die einschlägigen Vorschriften und Richtlinien müssen unbedingt befolgt werden, um Schäden an Personen und Gegenständen zu vermeiden.
- Sicherheitshinweise nach EN 60 335-2-97:2000 beachten: Die Netzanschlussleitung der Antriebe ist innenliegend zu verlegen.
- Einbau nach DIN 18073: Der Rollladenkastendeckel muß leicht zugänglich und abnehmbar sein.
- Bei Installation in Feuchträumen Vorschriften beachten (VDE 0100, Teil 701 und 702).
- Jeder Motor benötigt einen Empfänger. Bitte nie mehrere Motoren über einen Empfänger betreiben.
- Kein Einsatz defekter Geräte: Niemals defekte Geräte verwenden. Es besteht die Gefahr von Personen- und Sachschäden durch Stromschlag oder Kurzschluss.
- Die Anleitung für zukünftiges Nachschlagen aufbewahren.

Dieses Symbol zeigt Hinweise zu allgemeiner Gefahr an. Die Nichtbeachtung kann Gefahr für Personen und Gegenstände bedeuten!

UNSACHGEMÄSSER GEBRAUCH

- Personen sind mit der richtigen Bedienung des Rohrmotors anzuweisen.
- Die Rollladenbewegung ist zu überwachen um Personen nicht zu gefährden.
- Kinder nicht mit Steuerungen der Motoren spielen lassen.
- Handsender so verwahren, dass ein unabsichtlicher Betrieb verhindert wird (z.B. durch spielende Kinder).

Dieses Symbol zeigt wichtige Informationen an, die den sicheren und bestimmungsgemäßen Gebrauch des Gerätes gewährleisten können.

SACHGEMÄSSE VERWENDUNG

- Empfänger und Rohrmotoren nur zum Automatisieren von Rollläden oder Markisen verwenden.
- Nur Original-Bauteile und Original-Zubehör des Herstellers verwenden.
- Die Netzanschlussleitung der Antriebe ist innenliegend im Leerrohr bis zur Abzweigdose zu verlegen. Dabei sind die örtlichen Elektrovorschriften zu beachten.
- Zum elektrischen Anschluß des Empfängers und der Rohrmotoren muss am Montageort ein 230 V / 50 Hz Stromanschluss mit Sicherung vorhanden sein.

FUNKTIONSÜBERSICHT

- **Mini-Funk-Empfänger zur Schaltung von Jalousie-, Rollladen-, Markisen- und Torantrieben**
- **Zum Einbau in Rollladenkasten**
- **Bis zu 20 Sender der 3T-Funkreihe speicherbar**
- **Für Innen- und Außenbereich geeignet (wassergeschützt, IP65)**

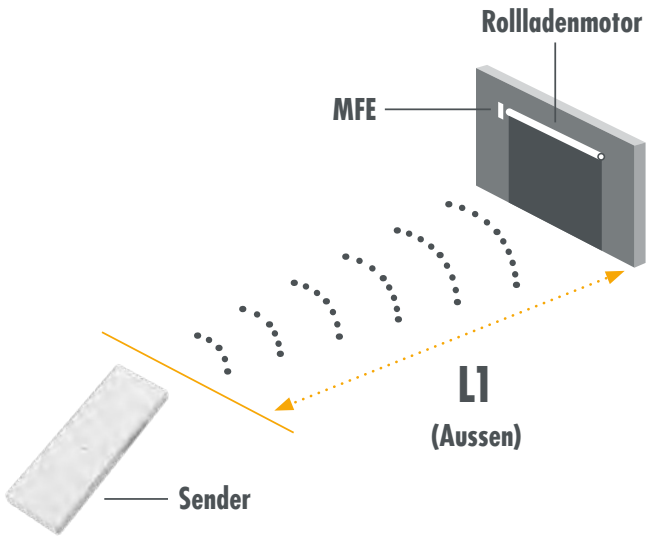

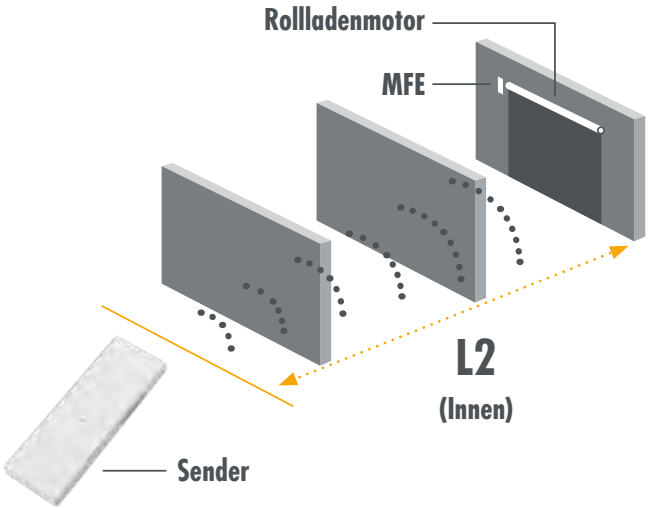

Spannung	L1 (Aussen)	L2 (Innen)	Frequenz
230 V / 50 Hz	200 m	ca. 35 m	433,92 MHz

Schäden, die durch unsachgemäße Verwendung oder unfachmännischen Einbau entstanden sind, führen unmittelbar zu Garantieverlust.

Technische Daten	
Betriebsspannung / V AC	230 V / 50 Hz
Schaltleistung	für 230 V - Rollladenmotore bis 500 W
Standby-Verbrauch	2 W
Schutzart	IP65
Betriebstemperaturbereich	-10 °C bis +50 °C
Frequenz	433,92 MHz
Reichweite	ca. 35 Meter im Innenbereich / 200 Meter im Außenbereich
Maße (LxBxH)	98x26x20 mm
Kanäle	kann max. 20 Senderkanäle abspeichern
Kompatibilität	kompatibel zu allen 3T-Funksendern
EAN	4260336110200

INSTALLATION

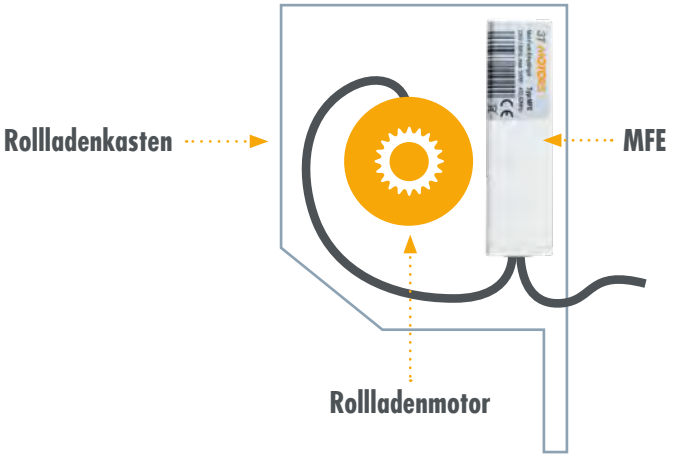

Mindestabstand zwischen Empfänger und Empfänger: 0,2 m

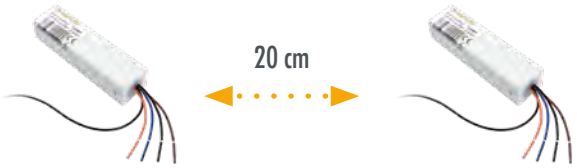

Empfänger 1
MFE

Empfänger 2
MFE

ANSCHLUSSPLAN

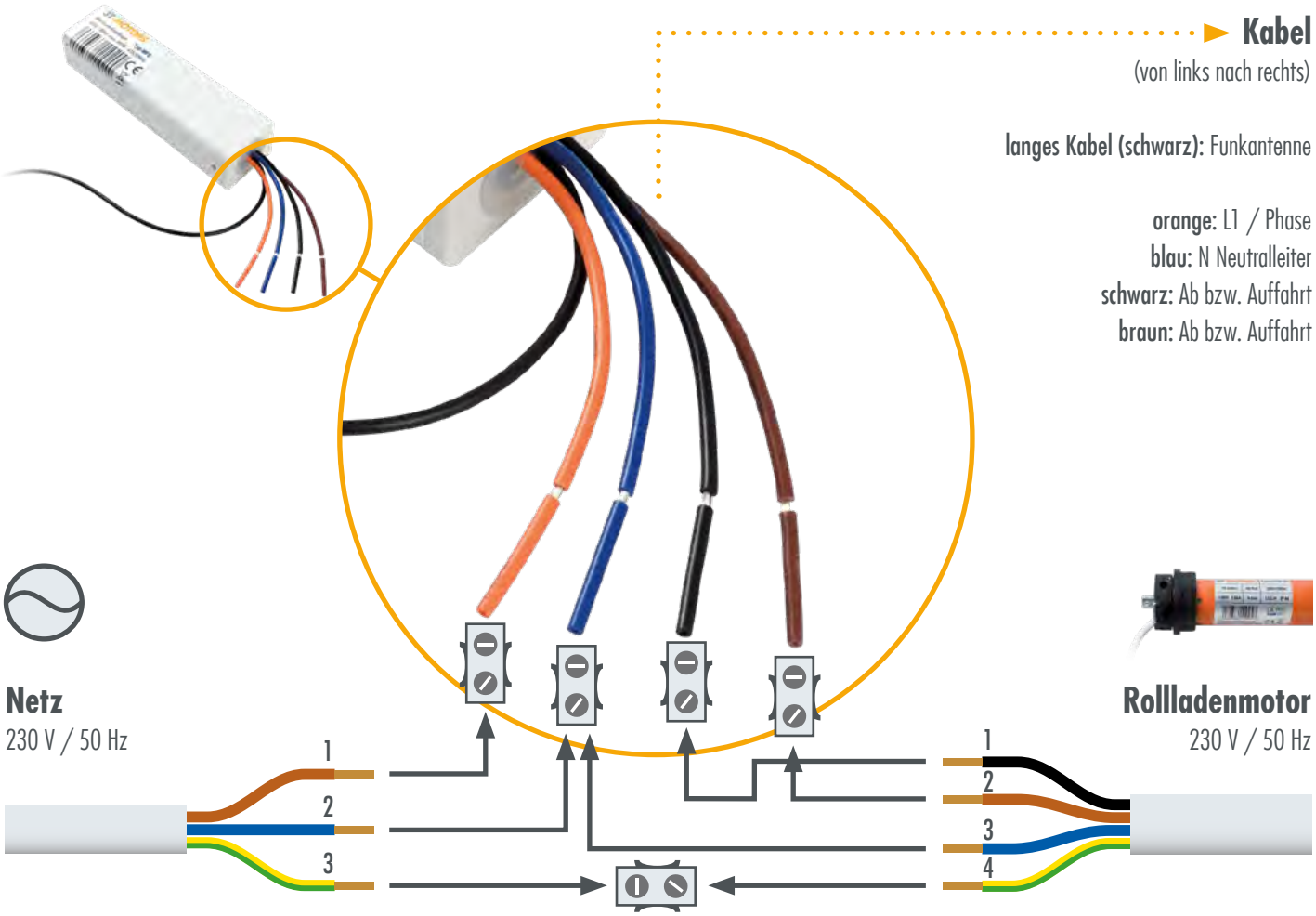

1) braun / schwarz = L1 / Phase
2) blau = N Neutralleiter
3) grün/gelb = PE Schutzleiter

1) schwarz = Ab- bzw. Auffahrt
2) braun = Ab- bzw. Auffahrt
3) blau = N Neutralleiter
4) grün/gelb = PE Schutzleiter

PROGRAMMIERUNG

Wichtig beim Programmieren von Empfängern:
Empfänger durch Spannungsversorgung ausschalten / einschalten in "Lernbereitschaft" setzen!
Empfänger speichert maximal 20 Sender. Mehrere Funkempfänger können mit gleichem Sendekanal zu einer Gruppe programmiert werden.

Einlernen des Handsenders auf Mini-Funk-Empfänger MFE:

Nach Einschalten der Spannungsversorgung muß innerhalb 10 Sek. die Programmierung (Drücken der Tasten) erfolgen, ansonsten geht der Motor in seinen Ursprungszustand zurück.

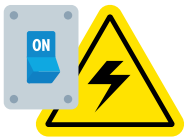

Spannungsversorgung einschalten.
Nur den betreffenden Empfänger auf Spannung schalten.

Piepton vom Empfänger

2 x Taste P2 / Set Up drücken

Piepton beim Drücken

1 x Auf-Taste drücken

OK

Der Empfänger bestätigt die Programmierung mit mehrmaligen Pieptönen

Drehrichtung des Motors ändern:

Nach Einschalten der Spannungsversorgung muß innerhalb 10 Sek. die Programmierung (Drücken der Tasten) erfolgen, ansonsten geht der Motor in seinen Ursprungszustand zurück.

Spannungsversorgung einschalten.
Nur den betreffenden Empfänger auf Spannung schalten.

Piepton vom Empfänger

2 x Taste P2 / Set Up drücken

Piepton beim Drücken

1 x Ab-Taste drücken

OK

Der Empfänger bestätigt die Programmierung mit mehrmaligen Pieptönen

Einlernen eines weiteren Handsenders:

Die Programmierung (Drücken der Tasten) muß innerhalb 10 Sek. erfolgen, ansonsten geht der Motor in seinen Ursprungszustand zurück.

Spannungsversorgung eingeschaltet lassen.
Alle Empfänger auf Spannung geschaltet lassen.

2 x Taste P2 / Set Up des bereits eingelernten Handsenders drücken

Piepton beim Drücken

1 x Taste P2 / Set Up des neuen Handsenders drücken

Bei Sendern ohne P2- / Set Up Taste: siehe Hinweis S. 7 für Tastenkombination

OK

Der Empfänger bestätigt die Programmierung mit mehrmaligen Pieptönen

PROGRAMMIERUNG

Handsender löschen:

Die Programmierung (Drücken der Tasten) muß innerhalb 10 Sek. erfolgen, ansonsten geht der Motor in seinen Ursprungszustand zurück.

Achtung! Löschen des Handsenders löscht alle eingelernten Sender am Funkmotor.

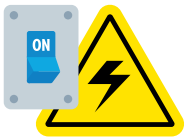

Spannungsversorgung eingeschaltet lassen.
Nur den betreffenden Empfänger auf Spannung schalten.

1 x Taste P2 / Set Up drücken

Piepton beim Drücken

1 x Stop-Taste drücken

Piepton beim Drücken

1 x Taste P2 / Set Up drücken

OK

Der Empfänger bestätigt die Programmierung mit mehrmaligen Pieptönen

Wechseln des Betriebsmodus Rollladen und Jalousie:

Die Programmierung (Drücken der Tasten) muß innerhalb 10 Sek. erfolgen, ansonsten geht der Motor in seinen Ursprungszustand zurück.

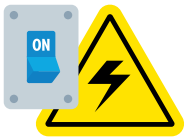

Spannungsversorgung eingeschaltet lassen.
Nur den betreffenden Empfänger auf Spannung schalten.

1 x P2-Taste / Set Up drücken

Piepton beim Drücken

1 x Auf-Taste drücken

Piepton beim Drücken

1 x Taste P2 / Set Up drücken

OK

Der Empfänger bestätigt die Programmierung mit mehrmaligen Pieptönen

Diese Einstellung ermöglicht den Wechsel von Modus Rollladen und Modus Jalousie und umgekehrt.
Betriebsmodus Rollladen: Motor geht beim Drücken einer Richtungstaste sofort in Selbsthaltung.
Betriebsmodus Jalousie: Tipp-Betrieb möglich. Erst wenn die Richtungstaste länger als 2 Sek. gedrückt wird erfolgt Selbsthaltung.

Hinweis:
Bei Sendern ohne P2- / Set Up Taste folgende Tastenkombination verwenden:

Tastenkombination bei FMSF, WS1, WS2, WSE2:
Auf- + Stop-Taste gleichzeitig drücken

Tastenkombination bei WSTF1, WSTF5:
Set- und Mode-Taste gleichzeitig drücken

FEHLERBEHEBUNG

WAS TUN WENN ...

... der Sender sich nicht einlernen lässt?

- Empfänger wurde durch Spannungsversorgung ausschalten / einschalten nicht in "Lernbereitschaft" gesetzt.
- Spannungsversorgung ausschalten / einschalten und Einlernprozedur erneut durchführen.
- Wenn nach dem Einschalten der Spannungsversorgung kein Piepton vom Empfänger zu hören ist, trotzdem die Einlernprozedur durchführen und Sender testen.
- Einlernen mit Drücken der Tasten muß innerhalb 10 Sek. nach Einschalten der Spannungsversorgung erfolgen.
- Speicher des Empfängers ist voll; Empfänger speichert maximal 20 Sender (Kanäle).
- Batterie des Senders ist zu schwach oder leer.

EU Konformitätserklärung

Wir, die Firma 3T Components GmbH & Co. KG
Grete-Schickedanz-Straße 5
55545 Bad Kreuznach
Deutschland

erklären in alleiniger Verantwortung, dass das weiter unten genannte Produkt

Geräteart: Funkempfänger für Rohrmotoren

Modell	Artikelnummer
WEF1	890
WETF1	891
AFE	565
UPE1	571
MFE	570
AFE/LED	566

die grundlegenden Anforderungen der aufgeführten EG/EU-Richtlinien erfüllt:

2014/30/EU	EMV-Richtlinie
2014/53/EU	RED-Richtlinie
2014/35/EU	Niederspannungsrichtlinie
2011/65/EU	RoHS- Richtlinie

angewandte Standards und Verordnungen*:*

EN 301 489-1 V1.9.2
EN 301 489-3 V1.6.1
EN 300 220-2 V3.1.1
EN 61058-1:2002/A2:2008
EN 61058-1/A2:2008
EN 60669-1:1999/A2:2008
EN 60669-2-1:2004/A12:2010
EN 50581:2012

Bevollmächtigter zur Zusammenstellung der technischen Unterlagen:

Name, Position: Patrick El Hadj-Henni, Geschäftsführer

Bad Kreuznach, 06.03.2019
……. ……..
Datum Unterschrift

NOTIZEN

3T-MOTORS® FUNK-STEUERUNGEN IM ÜBERBLICK

FUNK-HANDSENDER | FUNK-TIMER HANDSENDER

Funk-Handsender HS1 / 1-Kanal

Sender kann in einen Motor/Empfänger oder in mehreren Motoren/Empfängern eingelernt werden

- Inkl. Wandhalter + Batterie (3 V / CR2430)
- Frequenz: 433,92 MHz ± 100 KHz / Senderleistung: 10 mW
- Betriebstemperaturbereich: -10 °C bis +50 °C
- Maße (LxBxH): 120x40x13 mm
- Reichweite: ca. 30 m innen / 200 m außen

Funk-Handsender HS5 / 5-Kanal

Fernbedienung von bis zu 5 Einzelmotoren oder bis zu 5 Motorengruppen

- Inkl. Wandhalter + Batterie (3 V / CR2430)
- Frequenz: 433,92 MHz ± 100 KHz / Senderleistung: 10 mW
- Betriebstemperaturbereich: -10 °C bis +50 °C
- Maße (LxBxH): 120x40x13 mm
- Reichweite: ca. 30 m innen / 200 m außen

Funk-Handsender HS15 / 15-Kanal

Fernbedienung von bis zu 15 Einzelmotoren oder bis zu 15 Motorengruppen

- LCD-Display / Inkl. Wandhalter + Batterie (3 V / CR2430)
- Frequenz: 433,92 MHz ± 100 KHz / Senderleistung: 10 mW
- Betriebstemperaturbereich: -10 °C bis +50 °C
- Maße (LxBxH): 120x40x13 mm
- Reichweite: ca. 30 m innen / 200 m außen

Funk-Timer Handsender HST15 / 15-Kanal

Fernbedienung von bis zu 15 Einzelmotoren oder bis zu 15 Motorengruppen / mit Zeitfunktion

- Manueller Modus: ohne Timer / Automatischer Modus: mit Timer
- Zufallsmodus: mit Timer + Zufallszeit von +- 15 min
- LCD-Display / inkl. Wandhalter + Batterie (3 V / CR2430)
- Frequenz: 433,92 MHz ± 100 KHz / Senderleistung: 10 mW
- Betriebstemperaturbereich: -10 °C bis +50 °C
- Maße (LxBxH): 120x40x13 mm
- Reichweite: ca. 30 m innen / 200 m außen

Funk-Handsender HSE1 / 1-Kanal

Sender kann in einen Motor/Empfänger oder in mehreren Motoren/Empfängern eingelernt werden

- Inkl. Wandhalter + Batterie (3 V / CR2430)
- Frequenz: 433,92 MHz ± 100 KHz / Senderleistung: 10 mW
- Betriebstemperaturbereich: -10 °C bis +50 °C
- Maße (LxBxH): 120x40x13 mm
- Reichweite: ca. 30 m innen / 200 m außen

Funk-Handsender HSE5 / 5-Kanal

Fernbedienung von bis zu 5 Einzelmotoren oder bis zu 5 Motorengruppen

- Inkl. Wandhalter + Batterie (3 V / CR2430)
- Frequenz: 433,92 MHz ± 100 KHz / Senderleistung: 10 mW
- Betriebstemperaturbereich: -10 °C bis +50 °C
- Maße (LxBxH): 120x40x13 mm
- Reichweite: ca. 30 m innen / 200 m außen

Funk-Handsender HSE15 / 15-Kanal

Fernbedienung von bis zu 15 Einzelmotoren oder bis zu 15 Motorengruppen

- LCD-Display / inkl. Wandhalter + Batterie (3 V / CR2430)
- Frequenz: 433,92 MHz ± 100 KHz / Senderleistung: 10 mW
- Betriebstemperaturbereich: -10 °C bis +50 °C
- Maße (LxBxH): 120x40x13 mm
- Reichweite: ca. 30 m innen / 200 m außen

Funk-Timer Handsender HSTE1 / 1-Kanal

Sender kann in einen Motor/Empfänger oder in mehreren Motoren/Empfängern eingelernt werden / mit Zeitfunktion

- Manueller Modus: ohne Timer / Automatischer Modus: mit Timer
- Zufallsmodus: mit Timer + Zufallszeit von +- 15 min
- LCD-Display / inkl. Wandhalter + Batterie (3 V / CR2430)
- Frequenz: 433,92 MHz ± 100 KHz / Senderleistung: 10 mW
- Betriebstemperaturbereich: -10 °C bis +50 °C
- Maße (LxBxH): 120x40x13 mm
- Reichweite: ca. 30 m innen / 200 m außen

3T-MOTORS® FUNK-STEUERUNGEN IM ÜBERBLICK

FUNK-HANDSENDER | FUNK-TIMER HANDSENDER

Funk-Timer Handsender HSTE15 / 15-Kanal

Fernbedienung von bis zu 15 Einzelmotoren oder
bis zu 15 Motorengruppen / mit Zeitfunktion

- Manueller Modus: ohne Timer / Automatischer Modus: mit Timer
- Zufallsmodus: mit Timer + Zufallszeit von +- 15 min
- LCD-Display / inkl. Wandhalter + Batterie (3 V / CR2430)
- Frequenz: 433,92 MHz ± 100 KHz / Senderleistung: 10 mW
- Betriebstemperaturbereich: -10 °C bis +50 °C
- Maße (LxBxH): 120x40x13 mm
- Reichweite: ca. 30 m innen / 200 m außen

Funk-Handsender HSF1 / 1-Kanal

Sender kann in einen Motor/Empfänger oder
in mehreren Motoren/Empfängern eingelernt werden

- Inkl. Magnet-Wandhalterung + Batterie (3 V / CR2430)
- Frequenz: 433,92 MHz ± 100 KHz / Senderleistung: 10 mW
- Betriebstemperaturbereich: -10 °C bis +50 °C
- Maße (LxBxH): 130x44x10 mm
- Reichweite: ca. 30 m innen / 200 m außen

Funk-Handsender HSF15 / 15-Kanal

Fernbedienung von bis zu 15 Einzelmotoren oder
bis zu 15 Motorengruppen

- LCD-Display / inkl. Magnet-Wandhalterung + Batterie (3 V / CR2430)
- Frequenz: 433,92 MHz ± 100 KHz / Senderleistung: 10 mW
- Betriebstemperaturbereich: -10 °C bis +50 °C
- Maße (LxBxH): 130x44x10 mm
- Reichweite: ca. 30 m innen / 200 m außen

Funk-Timer Handsender HSTF1 / 1-Kanal

Sender kann in einen Motor/Empfänger oder in mehreren
Motoren/Empfängern eingelernt werden / mit Zeitfunktion

- Manueller Modus: ohne Timer / Automatischer Modus: mit Timer
- Zufallsmodus: mit Timer + Zufallszeit von +- 15 min
- LCD-Display / inkl. Magnet-Wandhalterung + Batterie (3 V / CR2430)
- Frequenz: 433,92 MHz ± 100 KHz / Senderleistung: 10 mW
- Betriebstemperaturbereich: -10 °C bis +50 °C
- Maße (LxBxH): 130x44x10 mm
- Reichweite: ca. 30 m innen / 200 m außen

Funk-Timer Handsender HSTF5 / 5-Kanal

Fernbedienung von bis zu 5 Einzelmotoren oder
bis zu 5 Motorengruppen / mit Zeitfunktion

- Manueller Modus: ohne Timer / Automatischer Modus: mit Timer
- Zufallsmodus: mit Timer + Zufallszeit von +- 15 min
- LCD-Display / inkl. Magnet-Wandhalterung + Batterie (3 V / CR2430)
- Frequenz: 433,92 MHz ± 100 KHz / Senderleistung: 10 mW
- Betriebstemperaturbereich: -10 °C bis +50 °C
- Maße (LxBxH): 130x44x10 mm
- Reichweite: ca. 30 m innen / 200 m außen

Funk-Minisender FMSF / 1-Kanal

Sender kann in einen Motor/Empfänger oder
in mehreren Motoren/Empfängern eingelernt werden

- Inkl. Batterie (12 V / 27 A)
- Frequenz: 433,92 MHz ± 100 KHz / Senderleistung: 10 mW
- Betriebstemperaturbereich: -10 °C bis +50 °C
- Maße (LxBxH): 49x25x11 mm
- Reichweite: ca. 30 m innen / 200 m außen

Social Media Links

Infos, News und Tipps zu Rollladen, Markise, Smart Home und mehr:

www.facebook.com/3TComponents

bit.ly/youtube-3TComponents

www.instagram.com/3tcomponents

twitter.com/3TComponents

3T-Components GmbH & Co. KG
Grete-Schickedanz-Straße 5
55545 Bad Kreuznach

Email: info@3t-components.de
Tel: +49 (0)671 887 673-0
Fax: +49 (0)671 887 673-99
www.3t-components.de

Öffnungszeiten:
Montag – Freitag / 8.00 – 16.30 Uhr

3T-COMPONENTS
GmbH & Co. KG