INTELLIGENTE ANTRIEBE & STEUERUNGEN FÜR ROLLLÄDEN UND MARKISEN

MONTAGE- & BEDIENUNGSANLEITUNG

Anweisungen und Hinweise für die Installation und Bedienung

Funk-Timer Handsender HSTF1

1-Kanal

Achtung:
Für die Sicherheit von Personen ist es wichtig, sich an diese Anweisungen zu halten.
Die vorliegende Anleitung für zukünftiges Nachschlagen aufbewahren.

3T-COMPONENTS GmbH & Co. KG

www.3t-components.de | WEEE-Reg.-Nr.: DE 77028333

INHALTSVERZEICHNIS

3T-COMPONENTS GmbH & Co. KG

Funk-Timer Handsender HSTF1 1-Kanal

Funktionsübersicht

Vor Inbetriebnahme — Seite 3
Tasten & Funktion — Seite 3
Technische Daten — Seite 3

Einstellungen

Betriebsart einstellen — Seite 4
Uhrzeit und Wochentag einstellen — Seite 4
Auf- und Ab-Zeiten der einzelnen Wochentage einstellen — Seite 5

Programmierung

Einlernen des Handsenders — Seite 6
Drehrichtung des Funkmotors ändern — Seite 6
Einlernen eines weiteren Handsenders — Seite 6
Handsender löschen — Seite 7
Betriebsmodus Rollladen & Jalousie — Seite 7

Fehlerbehebung

Was tun wenn ... — Seite 8

EU Konformitätserklärung — Seite 9

Hotline
0671 887 673-40

KONTAKT

3T-Components GmbH & Co. KG
Grete-Schickedanz-Straße 5
55545 Bad Kreuznach

Email: info@3t-components.de
Tel: +49 (0)671 887 673-0
Fax: +49 (0)671 887 673-99

Öffnungszeiten:
Montag – Freitag
8.00 – 16.30 Uhr

Erfahren Sie mehr über uns:

www.3t-components.de

© Copyright – Urheberrechtshinweis
Alle Inhalte dieser Anleitung, insbesondere Texte, Fotografien und Grafiken, sind urheberrechtlich geschützt. Das Urheberrecht liegt, soweit nicht ausdrücklich anders gekennzeichnet, bei der 3T-Components GmbH & Co. KG. Bitte fragen Sie uns, falls Sie die Inhalte dieses Dokuments verwenden möchten.

FUNKTIONSÜBERSICHT

Vor Inbetriebnahme

1) Batteriefach auf der Rückseite öffnen. Dazu den elastischen Knopf mit einem geeigneten Werkzeug (Mini-Schraubendreher, Nadel, Schraube) drücken und gleichzeitig die Batteriefachabdeckung nach unten ziehen.
2) Plastikfolie an der Lasche unter der Batterie herausziehen, um Kontakt herzustellen und den Handsender zu aktivieren
3) Batteriefach geöffnet lassen für Programmierung

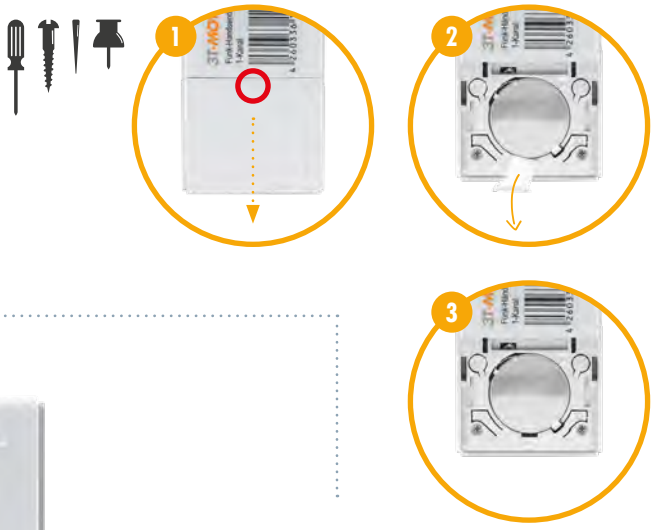

LCD-Display

Auf-Taste

Stop-Taste

Ab-Taste

P1+ Taste

P2-Taste

Mode-Taste

Batterie
3 V / CR2450

Time-Taste

HSF1 Vorderseite

HSF1 Rückseite
mit geöffnetem Batteriefach

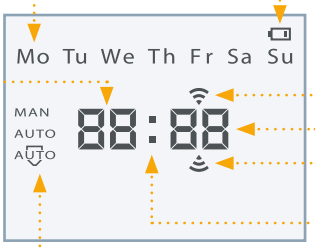

Betriebsart
Manuell / Auto / Zufall

Tasten & Funktion

Auf-Taste: Steuert den Motor aufwärts
Ab-Taste: Steuert den Motor abwärts
Stop-Taste: Stoppt den Motor
P2-Taste: Zum Einlernen des Senders

Mode-Taste: Zum Einstellen der Betriebsart
Time-Taste: Zum Einstellen der Zeiten
P1+ Taste: Zum Einstellen der Zeiten

Sender nicht Feuchtigkeit aussetzen oder beschädigen.
Wenn die Reichweite des Senders nachlässt,
sollte die Batterie gewechselt werden.

Technische Daten	
Eingangsspannung	3 V
Frequenz	433,92 MHz ± 100 KHz
Sendeleistung	≤ 10 mW
Betriebstemperaturbereich	-10 °C bis +50 °C
Reichweite	ca. 30 Meter im Innenbereich / 200 Meter im Außenbereich
Batterietyp	3 V / CR2450
EAN	4260336113331

EINSTELLUNGEN

Betriebsart einstellen:

Mode-Taste 2 Sek. drücken
> Manueller Modus

Mode-Taste 2 Sek. drücken
> Auto-Modus

Mode-Taste 2 Sek. drücken
> Zufalls-Modus

Weiteres Drücken der Mode-Taste wiederholt den Vorgang

Betriebsarten	
Manueller Modus	Manuelle Steuerung ohne Zeitfunktion
Auto-Modus	Automatische Steuerung mit Zeitfunktion / Für jeden Wochentag können die Schaltzeiten individuell eingestellt werden
Zufalls-Modus	Identisch mit Auto-Modus / Zufallsgenerator verschiebt die Schaltzeiten um ±15 Minuten

Uhrzeit und Wochentag einstellen:

Mode-Taste drücken bis Manueller Modus

Time-Taste 3 Sek. drücken
> Stunden blinken

Auf- oder Ab-Taste drücken zur Einstellung der Stunden

P1+ Taste drücken
> Minuten blinken

Auf- oder Ab-Taste drücken zur Einstellung der Minuten

P1+ Taste drücken
> Wochentag blinkt

Auf- oder Ab-Taste drücken zur Einstellung des Wochentags

Time-Taste 3 Sek. drücken bis Stunden und Minuten blinken

Time-Taste drücken
> der Sekundenzähler blinkt

EINSTELLUNGEN

Auf- und Ab-Zeiten der einzelnen Wochentage einstellen:

Mode-Taste drücken bis Auto-Modus oder Zufalls-Modus

Time-Taste 3 Sek. drücken

Durch Drücken der Auf-Taste oder Ab-Taste werden die Schaltzeiten der Wochentage angezeigt. Für jeden Tag kann eine Auf-Zeit und eine Ab-Zeit programmiert werden.

Time-Taste drücken
> Auf-Zeit Stunden blinken

Auf- oder Ab-Taste drücken zur Einstellung der Stunden

P1+ Taste drücken
> Auf-Zeit Minuten blinken

Auf- oder Ab-Taste drücken zur Einstellung der Minuten

Mode-Taste drücken
> Ab-Zeit Stunden blinken

Auf- oder Ab-Taste drücken zur Einstellung der Stunden

P1+ Taste drücken
> Ab-Zeit Minuten blinken

Auf- oder Ab-Taste drücken zur Einstellung der Minuten

Time-Taste drücken
> Schaltzeit eines Wochentages ist eingestellt

Schaltzeit nächster Wochentag wird angezeigt. Auf-Zeit Stunden blinken. Für jeden Wochentag die Auf- und Ab-Zeiten wie vorhergehend beschrieben einstellen.

Nach Einstellung der Schaltzeiten aller Wochentage die Time-Taste 3 Sek. drücken bis Stunden und Minuten blinken

Danach Time-Taste loslassen.

Alle Zeiten sind gespeichert. Aktuelle Uhrzeit und Wochentag wird angezeigt.

PROGRAMMIERUNG

Wichtig beim Einlernen, Ändern oder Löschen von Sendern:
Es darf nur ein betreffender Motor auf Spannung geschaltet werden!
Mehrere Funkmotoren oder Funkempfänger können mit gleichem Sendekanal zu einer Gruppe programmiert werden.

Einlernen des Handsenders auf 3T-Funkmotor Typ R:

Nach Einschalten der Spannungsversorgung muß innerhalb 10 Sek. die Programmierung (Drücken der Tasten) erfolgen, ansonsten geht der Motor in seinen Ursprungszustand zurück.

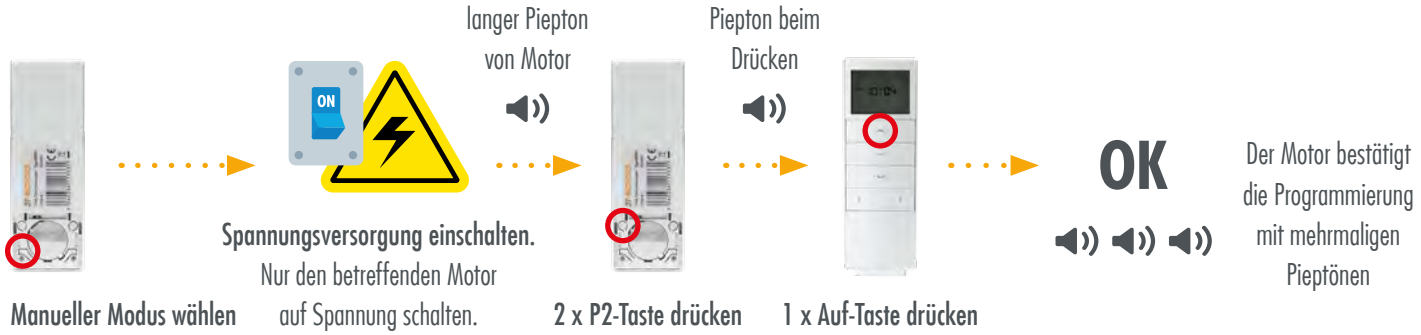

Drehrichtung des Funkmotors ändern:

Nach Einschalten der Spannungsversorgung muß innerhalb 10 Sek. die Programmierung (Drücken der Tasten) erfolgen, ansonsten geht der Motor in seinen Ursprungszustand zurück.

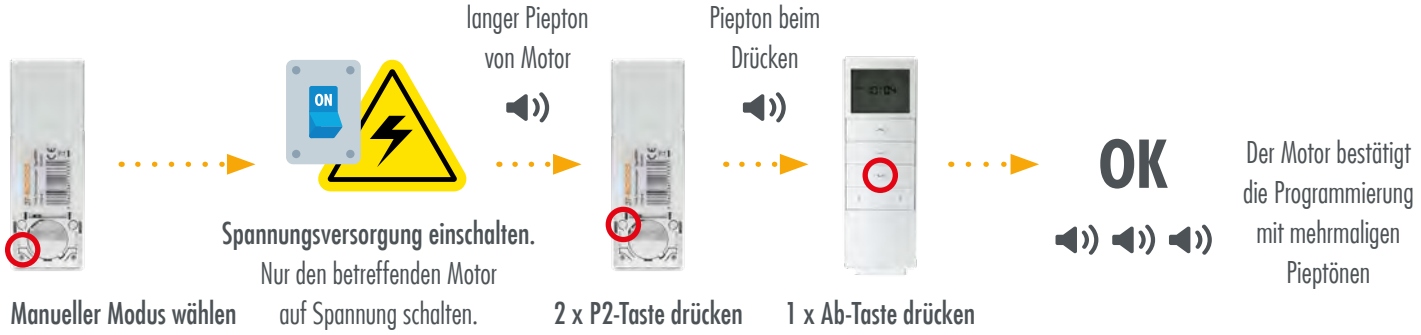

Einlernen eines weiteren Handsenders:

Die Programmierung (Drücken der Tasten) muß innerhalb 10 Sek. erfolgen, ansonsten geht der Motor in seinen Ursprungszustand zurück.

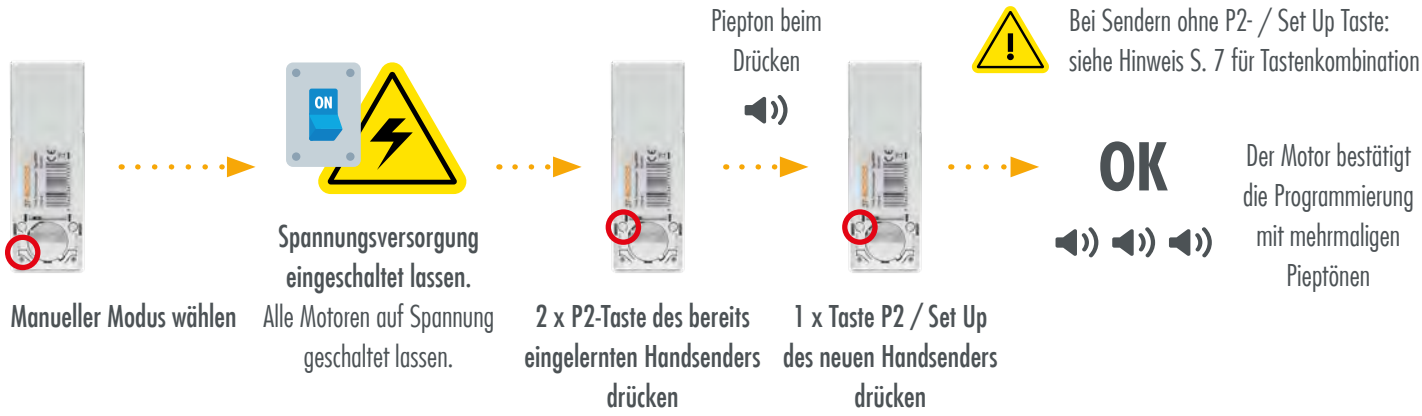

PROGRAMMIERUNG

Handsender löschen:

Die Programmierung (Drücken der Tasten) muß innerhalb 10 Sek. erfolgen, ansonsten geht der Motor in seinen Ursprungszustand zurück.

Achtung! Löschen des Handsenders löscht alle eingelernten Sender am Funkmotor.

Wechseln des Betriebsmodus Rollladen und Jalousie:

Die Programmierung (Drücken der Tasten) muß innerhalb 10 Sek. erfolgen, ansonsten geht der Motor in seinen Ursprungszustand zurück.

Diese Einstellung ermöglicht den Wechsel von Modus Rollladen und Modus Jalousie und umgekehrt.
Betriebsmodus Rollladen: Motor geht beim Drücken einer Richtungstaste sofort in Selbsthaltung.
Betriebsmodus Jalousie: Tipp-Betrieb möglich. Erst wenn die Richtungstaste länger als 2 Sek. gedrückt wird erfolgt Selbsthaltung.

Hinweis:
Folgende 3T-MOTORS Sender haben keine P2- / Set Up Taste:

Funk-Minisender FMSF

Funk-Wandsender WS1

Funk-Wandsender WS2

Funk-Wandsender WSE2

Funk-Zeitschaltuhr WSTF1

Funk-Zeitschaltuhr WSTF5

Tastenkombination:
Auf- + Stop-Taste gleichzeitig drücken (bei FMSF / WS1 / WS2 / WSE2).
Set- und Mode-Taste gleichzeitig drücken (bei WSTF1 / WSTF5).

FEHLERBEHEBUNG

WAS TUN WENN ...

... der Funk-Handsender sich nicht einlernen lässt?

- Betriebsart steht nicht auf Manueller Modus.
- Funkmotor / -Empfänger wurde durch Spannungsversorgung ausschalten / einschalten nicht in "Lernbereitschaft" gesetzt.
- Spannungsversorgung ausschalten / einschalten und Einlernprozedur erneut durchführen.
- Wenn nach dem Einschalten der Spannungsversorgung kein Piepton vom Motor bzw. Empfänger zu hören ist, trotzdem die Einlernprozedur durchführen und Sender testen.
- Einlernen mit Drücken der Tasten muß innerhalb 10 Sek. nach Einschalten der Spannungsversorgung und Piepton des Motors bzw. Empfängers erfolgen. Es muss beim Drücken piepsen; wenn es nicht piepst so oft Drücken bis es 2 x piepst bei P2-Taste und Abschluß-Pieptöne nach Drücken der Auf- bzw. Ab-Taste kommen.
- Batterie ist zu schwach oder leer.

... der Funk-Handsender sich als weiterer Sender nicht einlernen lässt?

- Betriebsart steht nicht auf Manueller Modus.
- Spannungsversorgung muß eingeschaltet bleiben.
- Es muss beim Drücken der Tasten piepsen; wenn es nicht piepst so oft Drücken bis es 2 x piepst beim ersten Sender bzw. 1 x piepst beim 2. Sender.
- Batterie ist zu schwach oder leer.

... die Automatikschaltung oder Urlaubsschaltung nicht geht?

- Betriebsart steht nicht auf Automatikmodus oder Zufalls-Modus.

... die Automatikschaltung nicht zu den eingestellten Uhrzeiten geht?

- Falsche Uhrzeit gepeichert.
- Falscher Wochentag gepeichert.
- Falsche Auf- und Ab-Zeit gespeichert.
- Zeitdifferenz zwischen Auf- und Ab-Zeit darf nicht weniger als 32 Minuten betragen.

... Jalousien oder Raffstores gesteuert werden sollen?

- Den Wechsel des Betriebsmodus von "Rollladen" auf "Jalousie" und umgekehrt ermöglicht die entsprechende Programmierung auf Seite 7:

- Manueller Modus mit Mode-Taste einstellen
- Spannungsversorgung eingeschaltet lassen (nur den betreffenden Motor auf Spannung schalten)
- 1x P2-Taste drücken (Piepton beim Drücken)
- 1x Auf-Taste drücken (Piepton beim Drücken)
- 1x P2-Taste drücken
- Der Motor bestätigt die Programmierung mit mehrmaligen Pieptönen

Betriebsmodus Rollladen: Motor geht beim Drücken einer Richtungstaste sofort in Selbsthaltung.
Betriebsmodus Jalousie: Tipp-Betrieb möglich. Erst wenn die Richtungstaste länger als 2 Sek. gedrückt wird erfolgt Selbsthaltung.

EU Konformitätserklärung
EU Declaration of Conformity

Wir, die Firma
We, the company

3T Components GmbH & Co. KG
Grete-Schickedanz-Straße 5
55545 Bad Kreuznach
Deutschland

erklären in alleiniger Verantwortung, dass das weiter unten genannte Produkt
declare under our sole responsibility that the following product

Geräteart/*Type of product:* Funkfernbedienung / *radio remote control*

Modell *Model*	Artikelnummer *Article-no*	weitere Angaben *further details*
HSF1	886	Batteriebetrieben / *battery operated,*
HSF15	887	433,92MHz ± 100KHz
HSTF1	888	
HSTF5	889	

die grundlegenden Anforderungen der aufgeführten EU-Richtlinien erfüllt:

2014/53/EU Richtlinie über die Bereitstellung von Funkanlagen auf dem Markt
2011/65/EU Richtlinie zur Beschränkung bestimmter gefährlicher Stoffe in Elektro- und Elektronikgeräten

meets the essential requirements of the following EU-Directives:

2014/53/EU Directive on the making available of radio equipment on the market
2011/65/EU Directive on the restriction of the use of certain hazardous substances in electrical and electronic equipment

angewandte Standards und Verordnungen/*applied standards and regulations:*

EN 60950-1:2006 + AC:2011 + A11:2009 + A12:2011 + A1:2010 + A2:2013

EN 300 220-2 V3.1.1

EN 301 489-1 V2.2.0
EN 301 489-3 V2.1.1

EN 50581:2012

Bevollmächtigter zur Zusammenstellung der technischen Unterlagen:
Authorized person for technical documentation:

Name/*Name,* Position: Patrick El Hadj-Henni, Geschäftsführer / Managing Director

Bad Kreuznach, 02.04.2018
……. Datum/*Date*

……. Unterschrift/*Signature*

3T-MOTORS® FUNK-STEUERUNGEN IM ÜBERBLICK

FUNK-HANDSENDER | FUNK-TIMER HANDSENDER

Funk-Handsender HS1 / 1-Kanal

Sender kann in einen Motor/Empfänger oder in mehreren Motoren/Empfängern eingelernt werden

- Inkl. Wandhalter + Batterie (3 V / CR2430)
- Frequenz: 433,92 MHz ± 100 KHz / Senderleistung: 10 mW
- Betriebstemperaturbereich: -10 °C bis +50 °C
- Maße (LxBxH): 120x40x13 mm
- Reichweite: ca. 30 m innen / 200 m außen

Funk-Handsender HS5 / 5-Kanal

Fernbedienung von bis zu 5 Einzelmotoren oder bis zu 5 Motorengruppen

- Inkl. Wandhalter + Batterie (3 V / CR2430)
- Frequenz: 433,92 MHz ± 100 KHz / Senderleistung: 10 mW
- Betriebstemperaturbereich: -10 °C bis +50 °C
- Maße (LxBxH): 120x40x13 mm
- Reichweite: ca. 30 m innen / 200 m außen

Funk-Handsender HS15 / 15-Kanal

Fernbedienung von bis zu 15 Einzelmotoren oder bis zu 15 Motorengruppen

- LCD-Display / Inkl. Wandhalter + Batterie (3 V / CR2430)
- Frequenz: 433,92 MHz ± 100 KHz / Senderleistung: 10 mW
- Betriebstemperaturbereich: -10 °C bis +50 °C
- Maße (LxBxH): 120x40x13 mm
- Reichweite: ca. 30 m innen / 200 m außen

Funk-Timer Handsender HST15 / 15-Kanal

Fernbedienung von bis zu 15 Einzelmotoren oder bis zu 15 Motorengruppen / mit Zeitfunktion

- Manueller Modus: ohne Timer / Automatischer Modus: mit Timer
- Zufallsmodus: mit Timer + Zufallszeit von +- 15 min
- LCD-Display / inkl. Wandhalter + Batterie (3 V / CR2430)
- Frequenz: 433,92 MHz ± 100 KHz / Senderleistung: 10 mW
- Betriebstemperaturbereich: -10 °C bis +50 °C
- Maße (LxBxH): 120x40x13 mm
- Reichweite: ca. 30 m innen / 200 m außen

Funk-Handsender HSE1 / 1-Kanal

Sender kann in einen Motor/Empfänger oder in mehreren Motoren/Empfängern eingelernt werden

- Inkl. Wandhalter + Batterie (3 V / CR2430)
- Frequenz: 433,92 MHz ± 100 KHz / Senderleistung: 10 mW
- Betriebstemperaturbereich: -10 °C bis +50 °C
- Maße (LxBxH): 120x40x13 mm
- Reichweite: ca. 30 m innen / 200 m außen

Funk-Handsender HSE5 / 5-Kanal

Fernbedienung von bis zu 5 Einzelmotoren oder bis zu 5 Motorengruppen

- Inkl. Wandhalter + Batterie (3 V / CR2430)
- Frequenz: 433,92 MHz ± 100 KHz / Senderleistung: 10 mW
- Betriebstemperaturbereich: -10 °C bis +50 °C
- Maße (LxBxH): 120x40x13 mm
- Reichweite: ca. 30 m innen / 200 m außen

Funk-Handsender HSE15 / 15-Kanal

Fernbedienung von bis zu 15 Einzelmotoren oder bis zu 15 Motorengruppen

- LCD-Display / inkl. Wandhalter + Batterie (3 V / CR2430)
- Frequenz: 433,92 MHz ± 100 KHz / Senderleistung: 10 mW
- Betriebstemperaturbereich: -10 °C bis +50 °C
- Maße (LxBxH): 120x40x13 mm
- Reichweite: ca. 30 m innen / 200 m außen

Funk-Timer Handsender HSTE1 / 1-Kanal

Sender kann in einen Motor/Empfänger oder in mehreren Motoren/Empfängern eingelernt werden / mit Zeitfunktion

- Manueller Modus: ohne Timer / Automatischer Modus: mit Timer
- Zufallsmodus: mit Timer + Zufallszeit von +- 15 min
- LCD-Display / inkl. Wandhalter + Batterie (3 V / CR2430)
- Frequenz: 433,92 MHz ± 100 KHz / Senderleistung: 10 mW
- Betriebstemperaturbereich: -10 °C bis +50 °C
- Maße (LxBxH): 120x40x13 mm
- Reichweite: ca. 30 m innen / 200 m außen

3T-MOTORS® FUNK-STEUERUNGEN IM ÜBERBLICK

FUNK-HANDSENDER | FUNK-TIMER HANDSENDER

Funk-Timer Handsender HSTE15 / 15-Kanal

Fernbedienung von bis zu 15 Einzelmotoren oder
bis zu 15 Motorengruppen / mit Zeitfunktion

- Manueller Modus: ohne Timer / Automatischer Modus: mit Timer
- Zufallsmodus: mit Timer + Zufallszeit von +- 15 min
- LCD-Display / inkl. Wandhalter + Batterie (3 V / CR2430)
- Frequenz: 433,92 MHz ± 100 KHz / Senderleistung: 10 mW
- Betriebstemperaturbereich: -10 °C bis +50 °C
- Maße (LxBxH): 120x40x13 mm
- Reichweite: ca. 30 m innen / 200 m außen

Funk-Handsender HSF1 / 1-Kanal

Sender kann in einen Motor/Empfänger oder
in mehreren Motoren/Empfängern eingelernt werden

- Inkl. Magnet-Wandhalterung + Batterie (3 V / CR2430)
- Frequenz: 433,92 MHz ± 100 KHz / Senderleistung: 10 mW
- Betriebstemperaturbereich: -10 °C bis +50 °C
- Maße (LxBxH): 130x44x10 mm
- Reichweite: ca. 30 m innen / 200 m außen

Funk-Handsender HSF15 / 15-Kanal

Fernbedienung von bis zu 15 Einzelmotoren oder
bis zu 15 Motorengruppen

- LCD-Display / inkl. Magnet-Wandhalterung + Batterie (3 V / CR2430)
- Frequenz: 433,92 MHz ± 100 KHz / Senderleistung: 10 mW
- Betriebstemperaturbereich: -10 °C bis +50 °C
- Maße (LxBxH): 130x44x10 mm
- Reichweite: ca. 30 m innen / 200 m außen

Funk-Timer Handsender HSTF1 / 1-Kanal

Sender kann in einen Motor/Empfänger oder in mehreren
Motoren/Empfängern eingelernt werden / mit Zeitfunktion

- Manueller Modus: ohne Timer / Automatischer Modus: mit Timer
- Zufallsmodus: mit Timer + Zufallszeit von +- 15 min
- LCD-Display / inkl. Magnet-Wandhalterung + Batterie (3 V / CR2430)
- Frequenz: 433,92 MHz ± 100 KHz / Senderleistung: 10 mW
- Betriebstemperaturbereich: -10 °C bis +50 °C
- Maße (LxBxH): 130x44x10 mm
- Reichweite: ca. 30 m innen / 200 m außen

Funk-Timer Handsender HSTF5 / 5-Kanal

Fernbedienung von bis zu 5 Einzelmotoren oder
bis zu 5 Motorengruppen / mit Zeitfunktion

- Manueller Modus: ohne Timer / Automatischer Modus: mit Timer
- Zufallsmodus: mit Timer + Zufallszeit von +- 15 min
- LCD-Display / inkl. Magnet-Wandhalterung + Batterie (3 V / CR2430)
- Frequenz: 433,92 MHz ± 100 KHz / Senderleistung: 10 mW
- Betriebstemperaturbereich: -10 °C bis +50 °C
- Maße (LxBxH): 130x44x10 mm
- Reichweite: ca. 30 m innen / 200 m außen

Funk-Minisender FMSF / 1-Kanal

Sender kann in einen Motor/Empfänger oder
in mehreren Motoren/Empfängern eingelernt werden

- Inkl. Batterie (12 V / 27 A)
- Frequenz: 433,92 MHz ± 100 KHz / Senderleistung: 10 mW
- Betriebstemperaturbereich: -10 °C bis +50 °C
- Maße (LxBxH): 49x25x11 mm
- Reichweite: ca. 30 m innen / 200 m außen

INTELLIGENTE ANTRIEBE & STEUERUNGEN FÜR ROLLLÄDEN UND MARKISEN

Social Media Links

Infos, News und Tipps zu Rollladen, Markise, Smart Home und mehr:

www.facebook.com/3TComponents

bit.ly/youtube-3TComponents

www.instagram.com/3tcomponents

twitter.com/3TComponents

3T-Components GmbH & Co. KG
Grete-Schickedanz-Straße 5
55545 Bad Kreuznach

Email: info@3t-components.de
Tel: +49 (0)671 887 673-0
Fax: +49 (0)671 887 673-99
www.3t-components.de

Öffnungszeiten:
Montag – Freitag / 8.00 – 16.30 Uhr

3T-COMPONENTS
GmbH & Co. KG